RemoteLOCK 8j / 8j-F

シリンダー残し・アウタープレート

取付チェック資料

RemoteLOCK 8j (http://remotelock.kke.co.jp/) 購入検討者および施工会社様向けの資料です。
物件への取付可否のご確認、施工のお見積もり時にご利用ください。

RemoteLOCK 8jは、**ドア加工不可な防火ドアや原状復帰が必須のケースでもシリンダー残しの取付けが可能です。**条件は以下の通りです。取付け方法については施工業者様にお問い合わせください。

＜基本要件＞

☑ **1. ドアの厚みが 30 - 50mmであること**
(推奨標準錠は 36 - 50mm)

☑ **2. 対応錠前であること**

☑ **3. 取付けスペースがあること**

要件1：ドアの厚み ☑

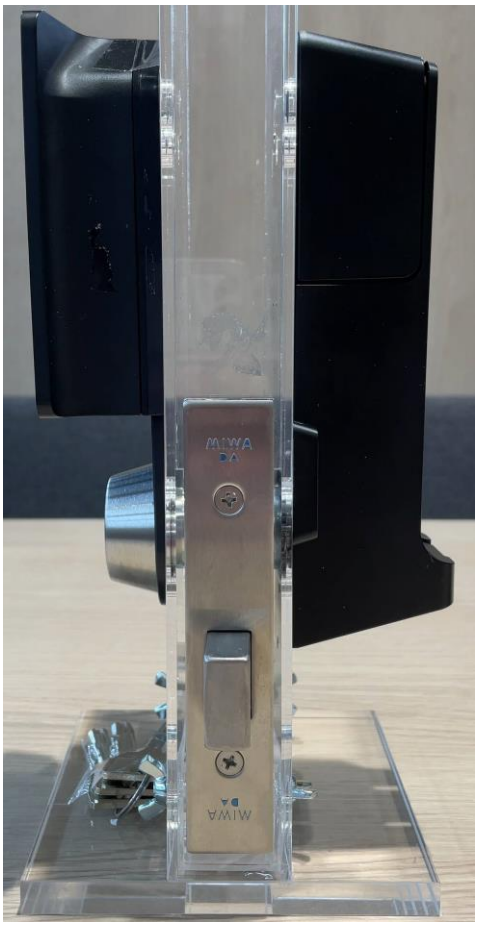

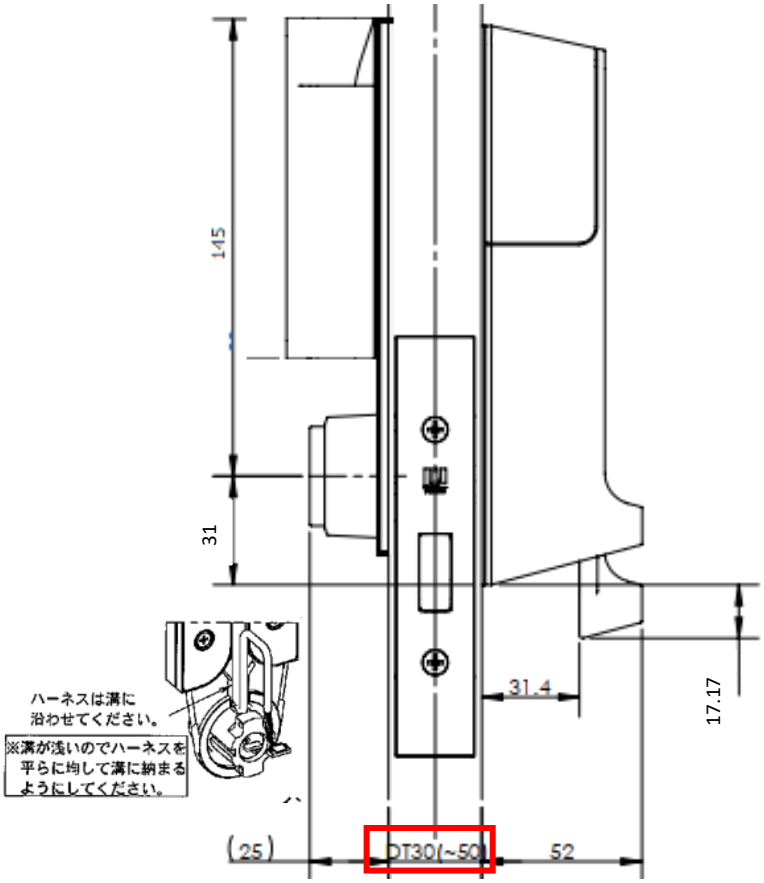

※1　左図は、MIWA DA錠 B/S 51mmのものに取付けた例です
※2　右図は、WEST様資料から抜粋・改変したものです
※3　ハーネスの引き回しなど施工ついては下記資料をご参照ください
https://tinyurl.com/2lqbqyxl

□　お問い合わせ　株式会社構造計画研究所 RemoteLOCKセールスチーム　電話：　050-1807-1888　メール：　remotelock@kke.co.jp

要件2：対応錠前 ☑

項目	仕様	備考
推奨標準錠	WEST：CA3/CA6/DA3	扉の仕様、環境により取付できない場合があります。
対応錠前	WEST：CA2/CA5/DA2/D06 MIWA：LA/DA/LSP GOAL：LX/HD/TX	
対応バックセット	外開きドア 38-64mm、内開きドア51-64mm	

要件3：取付スペース ☑

屋外側

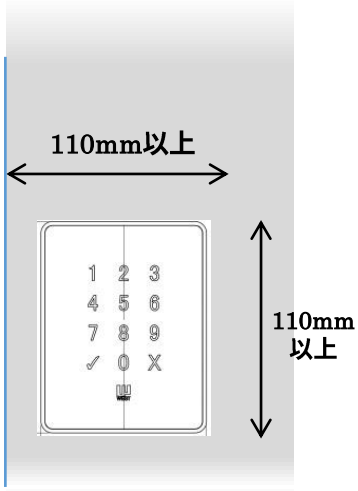

幅：

110mm以上	○	通常施工にて取付可能
100～110mm	△	施工会社様の現地調査が必要
100mm未満	×	取付不可

高さ：

110mm以上	○	通常施工にて取付可能
110mm未満	×	取付不可

屋内側

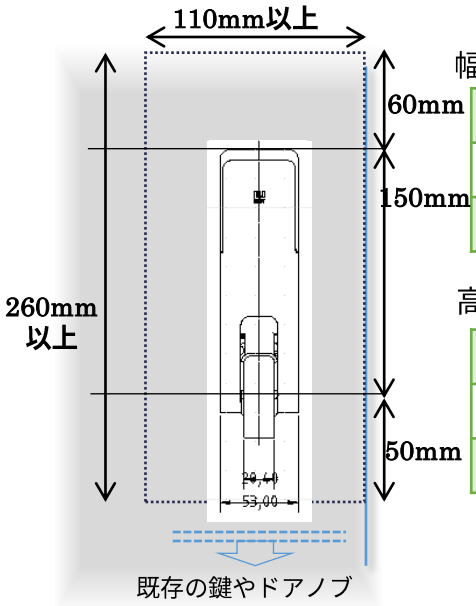

幅：

110mm以上	○	通常施工にて取付可能
97～110mm	△	施工会社様の現地調査が必要
97mm未満	×	取付不可

高さ：

260mm以上	○	通常施工にて取付可能
195～260mm	△	施工会社様の現地調査が必要
195mm未満	×	取付不可

◆装飾の多い木製扉や枠幅のせまいガラス扉は、取付スペースにご注意ください
◆すでに補助錠やドアバー等がついている場合も
取付位置及び取付スペースを施主様にご確認頂くようお願いいたします

□ お問い合わせ
株式会社構造計画研究所
RemoteLOCKセールスチーム
電話： 050-1807-1888
メール： remotelock@kke.co.jp

RemoteLOCK 8j / 8j-F

シリンダー残し・ドア加工

取付チェック資料

RemoteLOCK 8j (http://remotelock.kke.co.jp/) 購入検討者および施工会社様向けの資料です。
物件への取付可否のご確認、施工のお見積もり時にご利用ください。

RemoteLOCK 8jは、**ドア加工による確実な取付けが可能です。**条件は以下の通りです。取付け方法については施工業者様にお問い合わせください。

＜基本要件＞

☑ **1. ドアの厚みが 30 - 50mmであること**
(推奨標準錠は 36 - 50mm)

☑ **2. 対応錠前であること**

☑ **3. 取付けスペースがあること**

要件1：ドアの厚み ☑

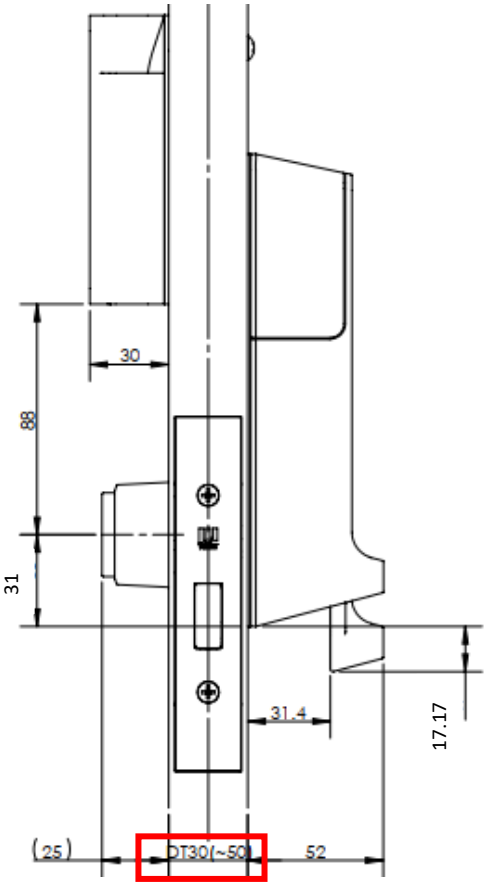

※1　左図は、MIWA DA錠 B/S 51mmのものに取付けた例です。
※2　右図は、WEST様資料から抜粋・改変したものです。

□　お問い合わせ

株式会社構造計画研究所
RemoteLOCKセールスチーム

電話：　050-1807-1888
メール：　remotelock@kke.co.jp

RemoteLOCK 8j / 8j-F

ドア加工なし

取付チェック資料

RemoteLOCK 8j (http://remotelock.kke.co.jp/) 購入検討者および施工会社様向けの資料です。
物件への取付可否のご確認、施工のお見積もり時にご利用ください。

RemoteLOCK 8jは、ドア加工なしで原状復帰可能なシリンダー外しの取付けが可能です。室内など別のルートで解錠可能な場合の施工方法です。条件は以下の通りです。取付け方法については施工業者様にお問い合わせください。

＜基本要件＞

☑ **1. ドアの厚みが 30 - 50mmであること**
(推奨標準錠は 36 - 50mm)

☑ **2. 対応錠前であること**

☑ **3. 取付けスペースがあること**

要件1：ドアの厚み ☑

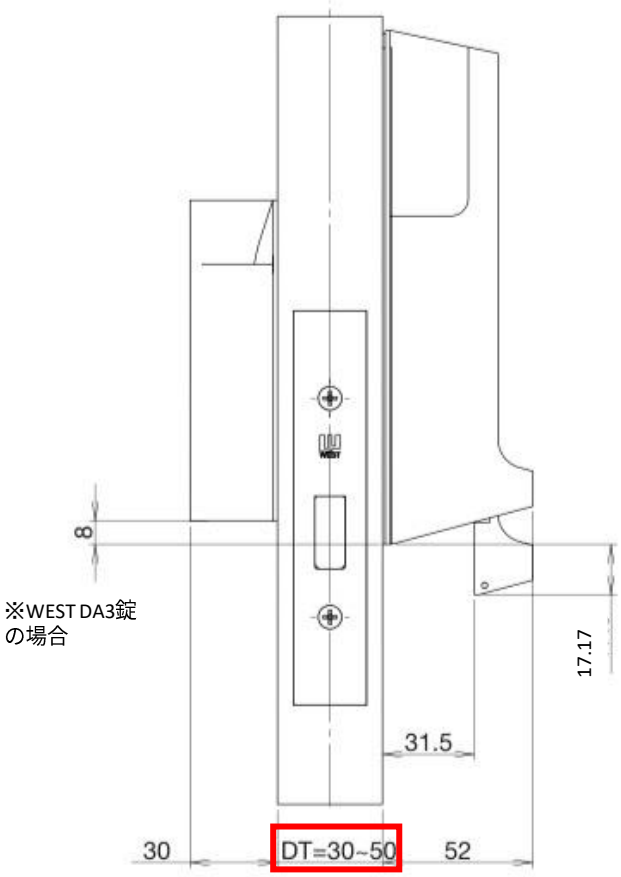

※1　左図は、MIWA DA錠 B/S 51mmのものに取付けた例です。
※2　右図は、WEST様資料から抜粋したものです。

□　お問い合わせ

株式会社構造計画研究所
RemoteLOCKセールスチーム

電話：　050-1807-1888
メール：　remotelock@kke.co.jp

錠前の規格確認方法

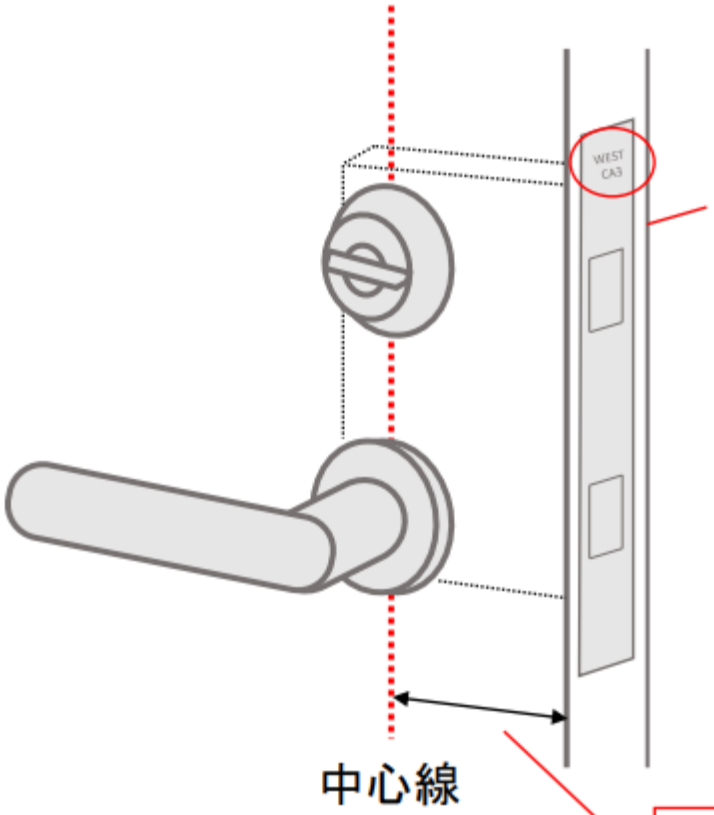

ドア側部などをご確認いただくと、
メーカー及び規格がご確認いただけます。

※刻印がない場合や規格外の場合
手順に従ってドアの写真を撮影いただき、ご提供いただくことで施工可否を判断します。
施工可否確認のための写真提供のお願い

対応バックセット
外開きドア 38-64mm / 内開きドア51-64mm

取付イメージ
(シリンダー外しでの取付)

対応規格のシリンダー錠の場合、
シリンダー部分の穴を利用した
交換取付(現状復帰)が可能です。

□ お問い合わせ
株式会社構造計画研究所
RemoteLOCKセールスチーム
電話： 050-1807-1888
メール： remotelock@kke.co.jp