# ＜注意事項-5i＞

- **複数のRemoteLOCKを取り付ける場合、取付場所とシリアルナンバーの対応表を作成してください。**
  **シリアルナンバーはクラウドシステムの登録時に必要となります。**
  **※シリアルナンバーは製品同梱の保証書に記載されています。保証書を廃棄しないようにご注意ください。**

- 電池は同梱されていません。動作確認のため、施工時に単三電池4個をご用意ください。

不明な点がございましたら、RemoteLOCKサポート窓口までご連絡ください。

【RemoteLOCKサポート窓口】
https://remotelocksupport.kke.co.jp/hc/ja
050-3185-3733（営業時間：9:00~17:00　但し、土日祝日、年末年始休暇は除く）

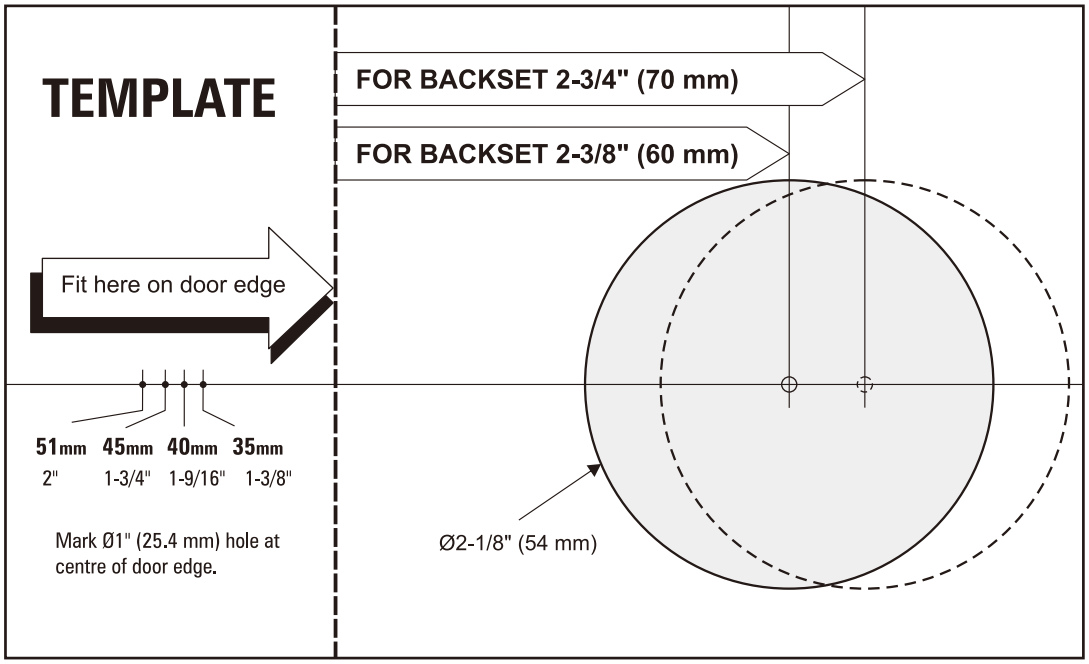

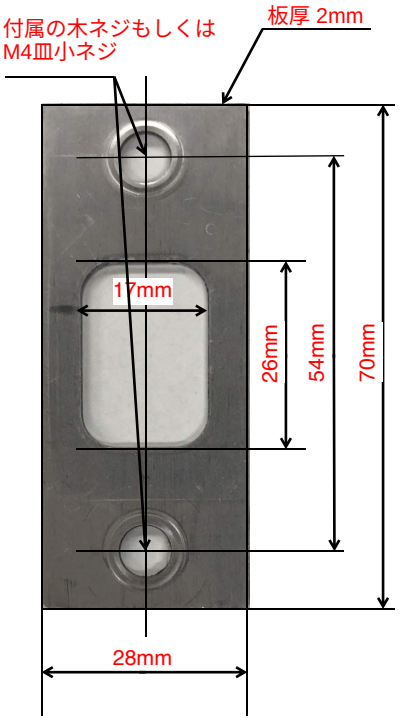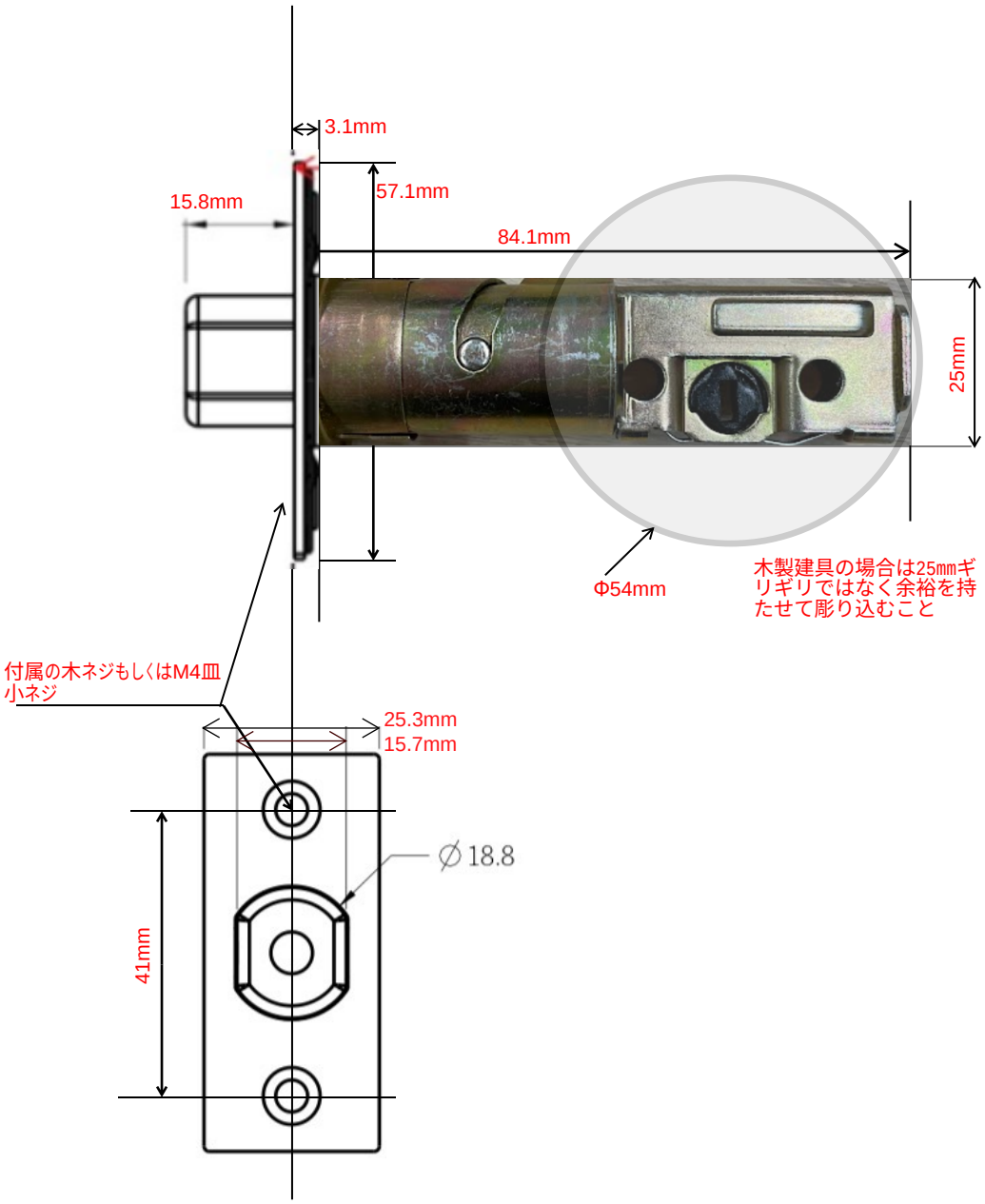
**参考：チューブラーとの関係は以下の通り**